REFLECTIONS

mobliberica

REFLECTIONS

ES

Reflections nos traslada a un mundo onírico donde poder dar rienda suelta a nuestra imaginación.
Mediante ambientes soñados y sutiles reflexiones, nos sumerge en la esencia interior del producto, en su cara oculta y más íntima.

EN

Reflections takes us to a dreamlike world where we can unleash our imagination.
Through dreamlike atmospheres and subtle reflections, we are immersed in the inner essence of the product, in its hidden and most intimate side.

FR

Réflexions nous emmène vers un monde onirique où nous pouvons donner libre court à notre imagination.
À travers des environnements de rêve et des reflets subtils, il nous plonge dans l'essence intérieure du produit, dans son côté caché et le plus intime.

DE

Reflections entführt uns in eine traumhafte Welt, in der wir unserer Phantasie freien Lauf lassen können.
Durch verträumte Umgebungen und sanfte Gedankengänge taucht Sie in das innere Wesen des Produkts ein, in seine verborgene und intimste Seite.

GALET
Chair
04

ORU
Chair
16

KEDUA
Chair
24

KEDUA
Bench
30

ESLA
Table
36

Product
Photography
45

GALET

Chair

ORU

Chair

KEDUA

Chair

KEDUA

Bench

ESLA

Table

PRODUCT

Product · Photography

GALET

CHAIR

Ref. 412001

Ref. 412002

Ref. 412003

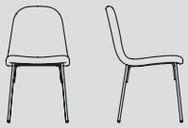

Ref. 412101

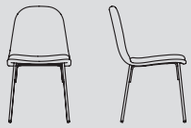

Ref. 412102

Ref. 412103

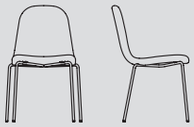

Ref. 412201

Apilable · Stackable
Empilable · Stapelbar

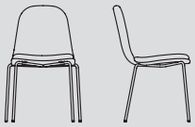

Ref. 412202

Apilable · Stackable
Empilable · Stapelbar

Ref. 412203

Apilable · Stackable
Empilable · Stapelbar

ORU

CHAIR

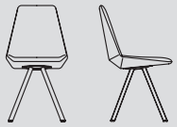

Ref. 4110

KEDUA

BENCH

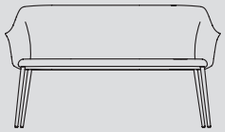

Ref. 406001 (L 140 cm)
Ref. 406011 (L 160 cm)

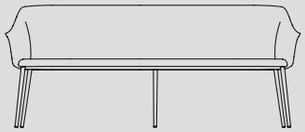

Ref. 406021 (L 180 cm)
Ref. 406031 (L 200 cm)

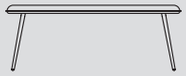

Ref. 406000 (L 140 cm)
Ref. 406010 (L 160 cm)

Ref. 406020 (L 180 cm)
Ref. 406030 (L 200 cm)

KEDUA

CHAIR

Ref. 4065 / 4066

Ref. 4067 / 4068

· Pie giratorio autocentrante
· Self-return swivel chair
· Fauteuil pivotant à memoire
· Drehbarer Stuhl Return Memory Funktion

Ref. 4063 / 4064

· Pie giratorio
· Swivel chair
· Fauteuil pivotant
· Drehbarer Stuhl

ESLA

TABLE

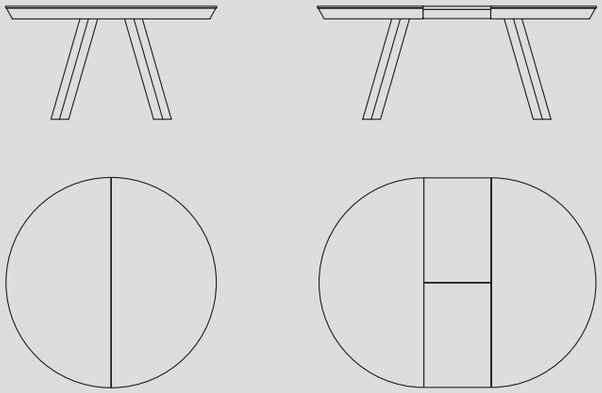

Ref. 5010
Ø125 (165x125) · Ø140 (185x140) · Ø150 (200x150)

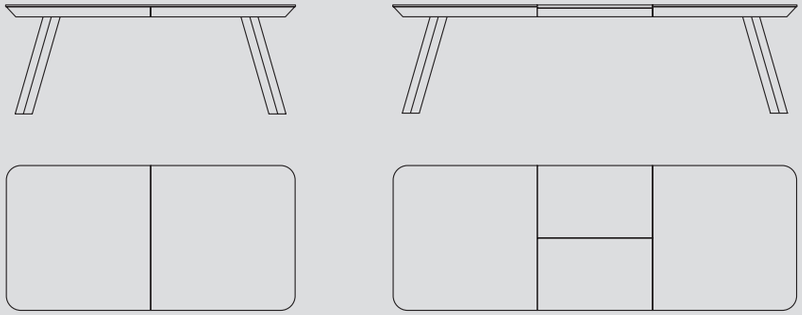

Ref. 5011
180 (250)x100 · 200 (280)x100 · 220 (300)x100 · 220 (300)x110 · 240 (320)x110

DADO

TABLE

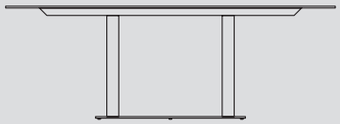

Ref. 589

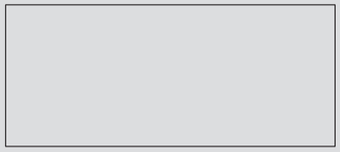

Ref. 590

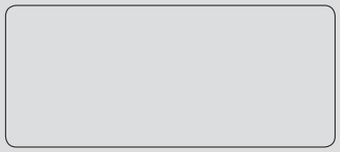

Ref. 589 / Ref. 590
(160x90) · (180x90) · (200x90) · (220x90)
(160x100) · (180x100) · (200x100) · (220x100)

PAG. 07-09

GALET

REF. 412101
Galet Chair
EP 2458F · LOP 040

REF. 412102
Galet Chair
EP 2458F · MYS 373 · LOP 040

REF. 412103
Galet Chair
EP 2458F · W 2458 · LOP 040

PAG. 10-11

GALET

REF. 412201
Galet Chair
EP 2455F · FAR 395

REF. 412202
Galet Chair
EP 491F · JIU 347 · JIU 271

REF. 412203
Galet Chair
EP 491F · RO 2455 · LEG 312

PAG. 12-13

GALET

REF. 412001
Galet Chair
EP 2402F · JIU 314

REF. 412002
Galet Chair
EP 2402F · MYS 105 · JIU 314

REF. 412003
Galet Chair
EP 2402F · W 2402 · MYS 105

PAG. 14-15

GALET · JULIA

REF. 412102
Galet Chair
EP 2471F · JIU 10

REF. 536 / (200x90) H75
Julia Table
EP 2471F · DC 702

PAG. 19-21

ORU

REF. 4110
Oru Chair
EP 491F · BEL 68

PAG. 22-23

ORU · ESLA

REF. 4110
Oru Chair
EP 2464F · LEG 300

REF. 5010 / Ø140 (185x140)
Esla Table
EP 491F · CC 635

PAG. 27-29

KEDUA

REF. 4068
Kedua Chair
EP 2469F · MYS 64 · VAL 035

PAG. 31-33

KEDUA

REF. 406001
Kedua Bench
EP 2466F · LEG 60

REF. 406002
Kedua Bench
EP 2458F · LEG 30

PAG. 34-35

KEDUA · DADO

REF. 406031
Kedua Bench
EP 2471F · LTS 04

REF. 589 / (220x100) H75
Dado Table
EP 2471F · CC 644

PAG. 39-41

ESLA · KEDUA

REF. 4064
Kedua Chair
EP 2407F · MYS 503 · VAL 407

REF. 5011 / 220 (300)x100
Esla Table
EP 2407F · DC 701

PAG. 42-43

ESLA · GALET

REF. 412001
Galet Chair
EP 491F · JIU 34

REF. 5011 / 200 (280)x100
Esla Table
EP 491F · CC 634

mobliberica

Art Direction / Graphic Project
Sergio Rochas

Copyright / Mobliberica © 2021

T. (0034) 965 407 005
F. (0034) 965 406 503

Ctra. N340, Km. 704,4
03330 Crevillent (Alicante) Spain

info@mobliberica.com
www.mobliberica.com

REFLECTIONS

mobliberica.com

mobliberica